I DIP SWITCH CHIUDONO A MASSA.
QUESTO PERMETTE DI USARE LO SCHEDINO ANCHE SUI SECONDA GENERAZIONE, DOVE TUTTI I SEGNALI DEL 2650 HANNO UNA RESISTENZA DI PULL-UP

DIP SWITCH ON=0, OFF=1

ESEMPIO: INDIRIZZARE LA ROM 1
AD10,AD11,AD12=ON (0)
M/IO=OFF (1)
OPREQ=OFF (1)
SE SCHEDA OK, IL PIN 20 DI ROM1 ANDRA' A 0, PORTANDO OPREQ=ON IL PIN 20 DI ROM1 ANDRA' AD 1

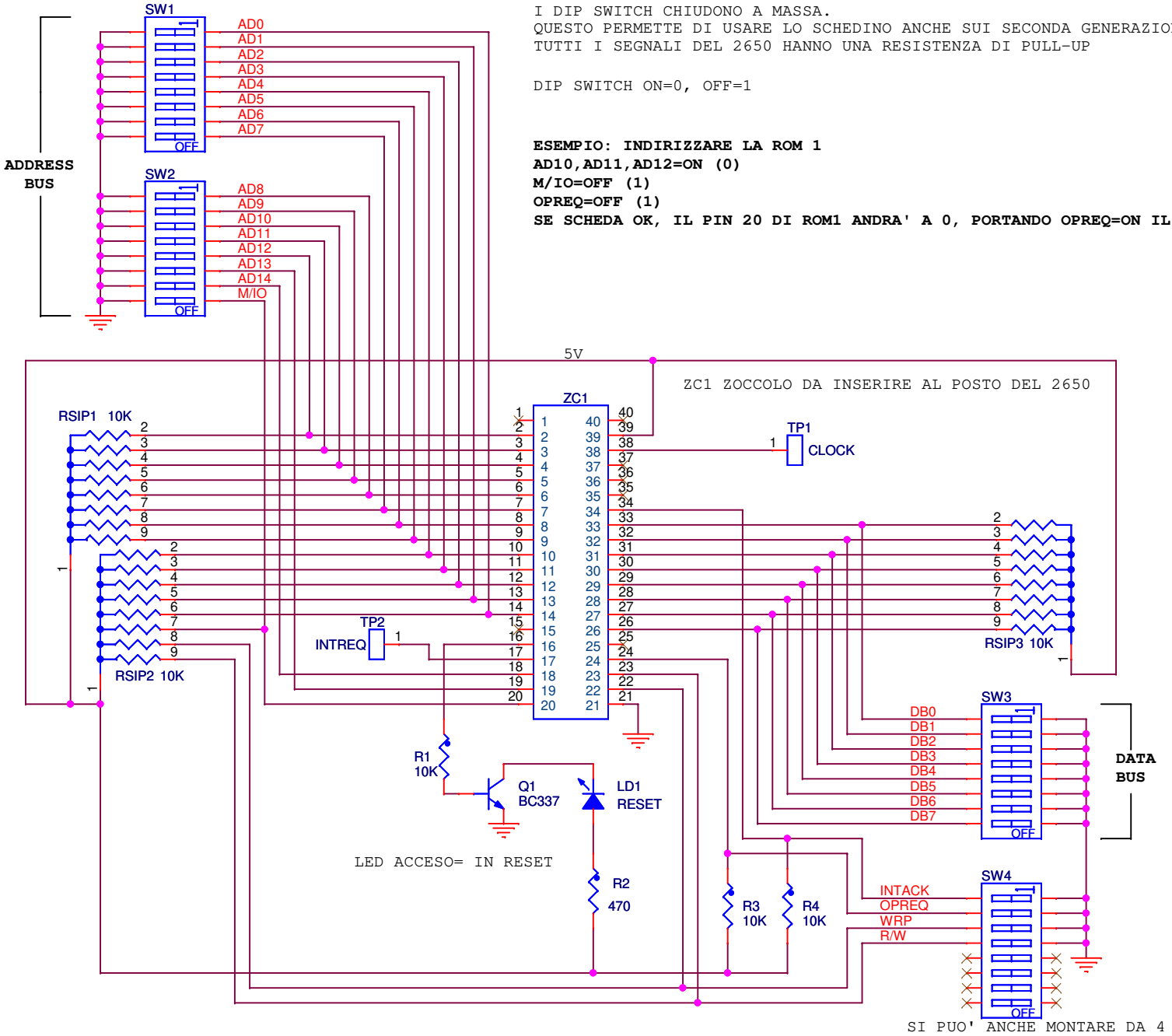

Title	**MCU 2650**	
Size A4	Document Number SCHEDINO DA CONNETTERE AL POSTO DEL 2650	Rev **1.0**
Date: Sunday, October 23, 2022	Sheet 1 of 1	